1	竹田裕弥	国士舘大学
2	bye	
3	長谷川享哉	成城大学
4	鄭直喜	駒沢大学
5	油布将也	専修大学
6	bye	
7	bye	
8	玉城翔平	中央大学
9	李国淵	亜細亜大学
10	bye	
11	bye	
12	池添克哉	明治大学
13	原田裕都	東洋学園大学
14	高見駿	東京国際大学
15	bye	
16	斎藤純也	慶應義塾大学
17	宇佐美皓一	中央大学
18	bye	
19	江崎一希	日本体育大学
20	遠藤奨矢	青山学院大学
21	岡本弘暉	筑波大学
22	小川和希	東洋大学
23	bye	
24	本玉圭	慶應義塾大学
25	松本貫太朗	早稲田大学
26	bye	
27	小林宰	東海大学
28	仁井田直也	日本大学
29	栗原康輔	駒沢大学
30	鈴木悠暉	明治大学
31	bye	
32	鈴木佑	日本体育大学

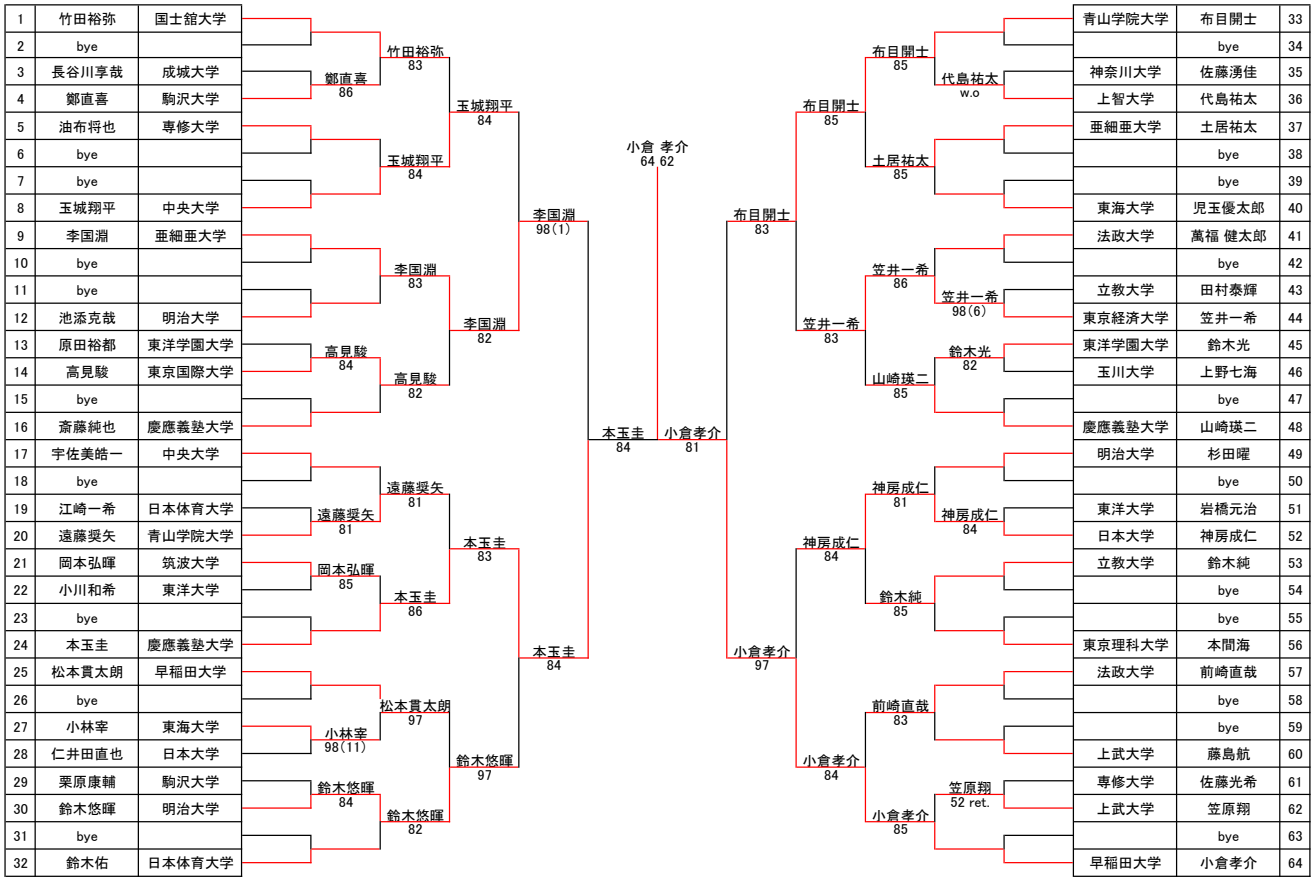

青山学院大学	布目開士	33
	bye	34
神奈川大学	佐藤湧佳	35
上智大学	代島祐太	36
亜細亜大学	土居祐太	37
	bye	38
	bye	39
東海大学	児玉優太郎	40
法政大学	萬福 健太郎	41
	bye	42
立教大学	田村泰輝	43
東京経済大学	笠井一希	44
東洋学園大学	鈴木光	45
玉川大学	上野七海	46
	bye	47
慶應義塾大学	山崎瑛二	48
明治大学	杉田曜	49
	bye	50
東洋大学	岩橋元治	51
日本大学	神房成仁	52
立教大学	鈴木純	53
	bye	54
	bye	55
東京理科大学	本間海	56
法政大学	前崎直哉	57
	bye	58
	bye	59
上武大学	藤島航	60
専修大学	佐藤光希	61
上武大学	笠原翔	62
	bye	63
早稲田大学	小倉孝介	64